Ramon Soler

FICHA TÉCNICA

LAVABO ELECTRÓNICO DE 2 AGUAS (FRÍA Y CALIENTE)

Serie:
Clasificación: BAÑO
Subclasificación:

Acabado: CROMO

Ref.: 8118TB

Código SAP: 81A301493

CARACTERISTICAS TECNICAS

- Fuente de alimentación: transformador más baterias 9V. Pilas no incluidas. Protección sanitaria: descarga automática anti-legionela cada 24h Caudal: limitado a 6 l/min Temperatura del agua: máx. 65°C Presión de funcionamiento: 1-5 bar, recomendable 3 bar Distancia de detención: 15 cm. No regulable

DIBUJO TÉCNICO

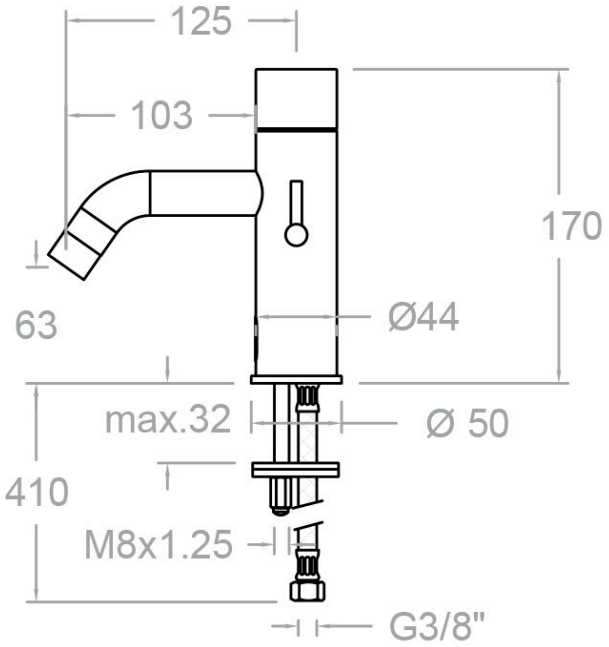

DICOHOTEL
Del Pujol, 3
08506 - Calldetenes (Barcelona)
Tel +34 938 869 318
info@dicohotel.com | www.dicohotel.com

DICOHOTEL